PORTAROTOLO
Acciaio satinato

Nascondere alla vista i rotoli di carta igienica e il modo ideale per rendere più spazioso il tuo bagno.

Per questo motivo abbiamo progettato un'intera gamma di portarotolo da incasso.

Nicchia portarotolo dal design classico e pratico

Tekness®
Via G.Mameli, 32 - Casale Monferrato (AL)
Tel.0142541154 - info@tekness.it

Ci riserviamo eventuali modifiche tecniche o errori di stampa

Rev. 01.2023

GENERALE

Serie	Nicchia
Nome	Nicchia portarotolo
Modello	Porta rotolo
Dimensione (mm)	158x158x107

DESIGN

Colore / finitura	Acciaio inox satinato
Materiale	Inox (304)
Finitura telaio	Inox (304)
Staffa materiale	Inox (304)
Colore staffa	Cromato
Maniglia del pennello materiale	Inox (304)
Maniglia di spazzola a colori	Cromato

INSTALLAZIONE

Profonditá di installazione (mm)	107
Set completo	Sì
Tipo muro	Per cartongesso; Per muratura
Cerniera di porta scambiabile (sinistra e destra)	Sì
WPS incluso	Sì

CODICE ARTICOLO

Inox	TCL-3

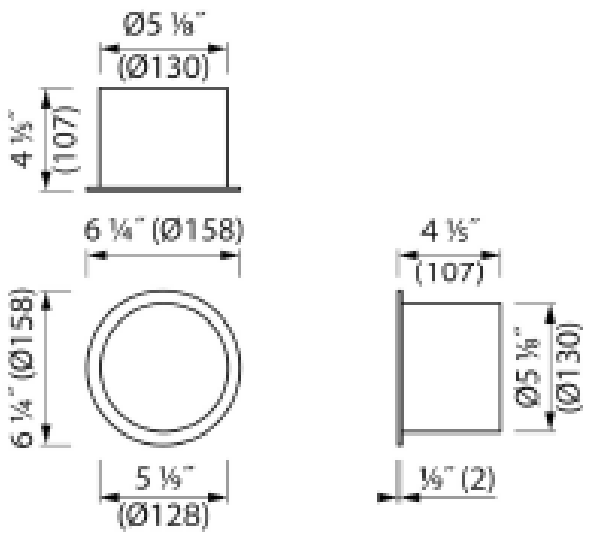

Tekness®
Via G.Mameli, 32 - Casale Monferrato (AL)
Tel.0142541154 - info@tekness.it

Ci riserviamo eventuali modifiche tecniche o errori di stampa